educo®

Winkelschappenrek
Store shelves

006.707

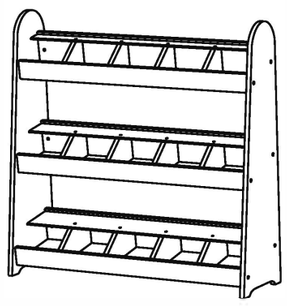

leeftijd age 3-7 0-3 CE

Let op: bestudeer deze bouwhandleiding zorgvuldig voor montage. Montage alleen door volwassenen.
NOTE:Please read instructions before starting to assemble.Adult assembly required.
Important! Please remove the foil before assembling, from the parts F, G and H.
Belangrijk! Svp de folie voor montage verwijderen, van de onderdelen F, G en H.

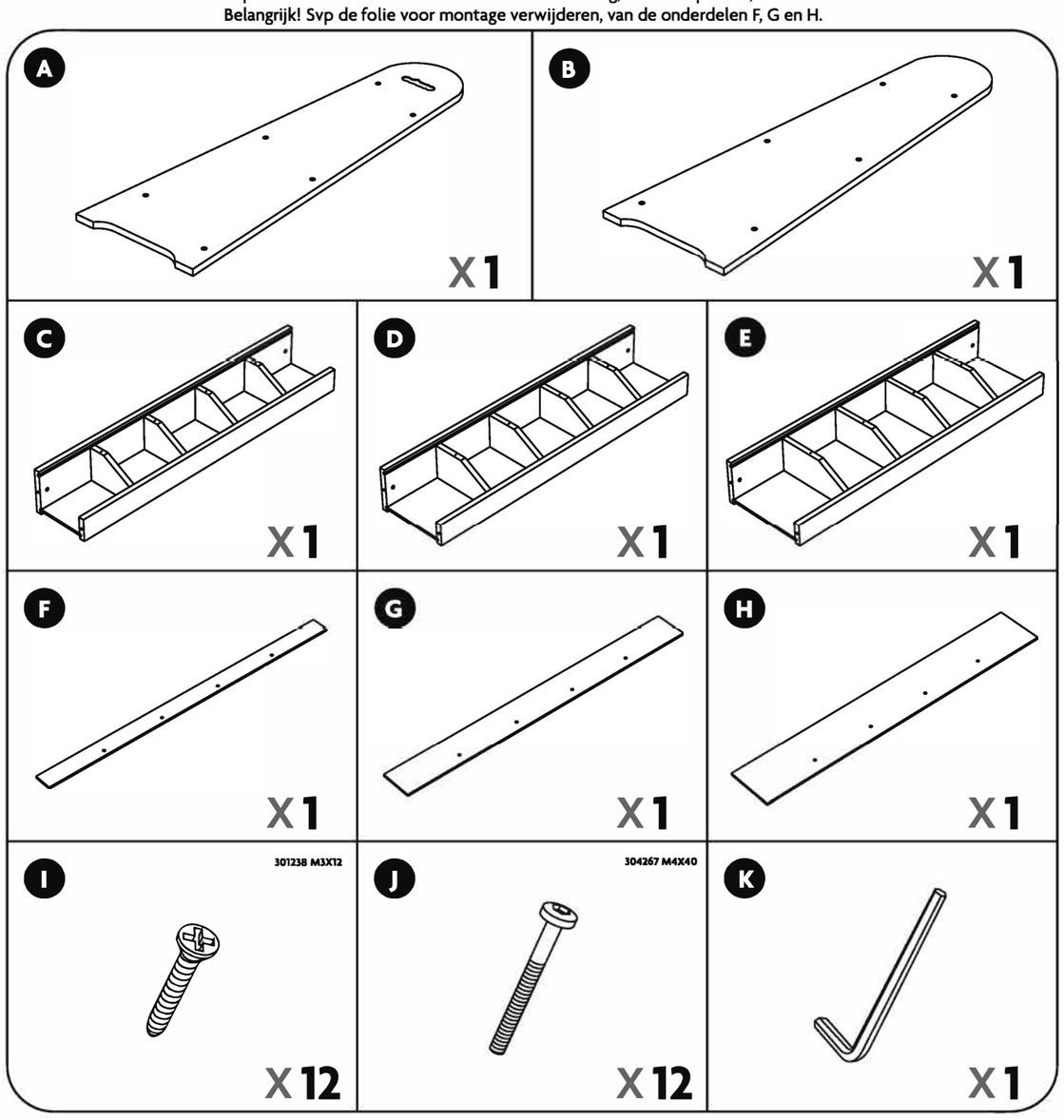

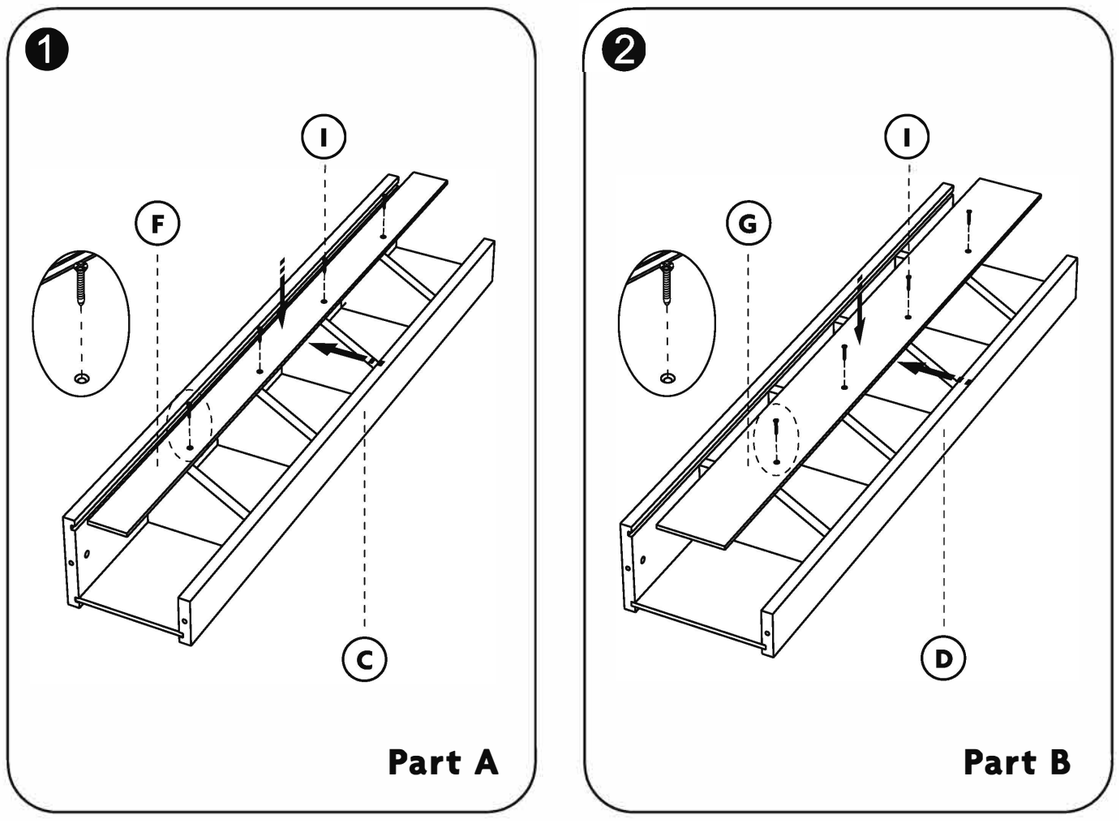

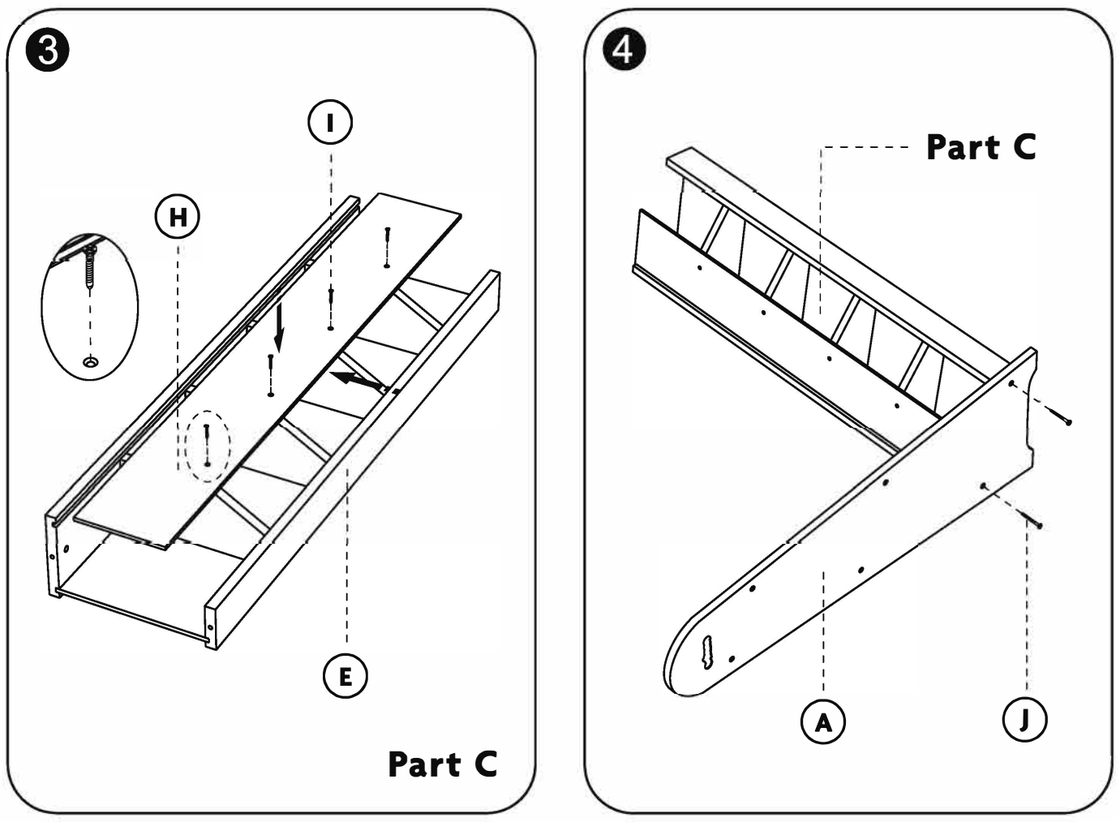
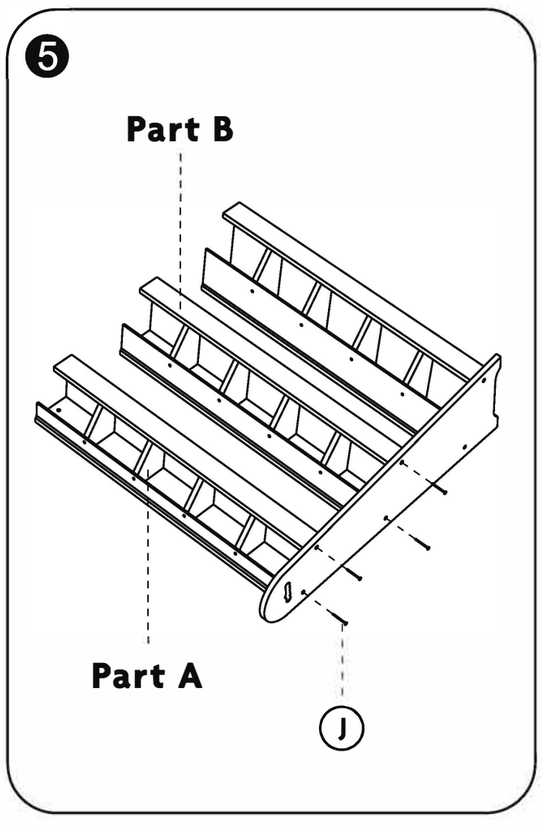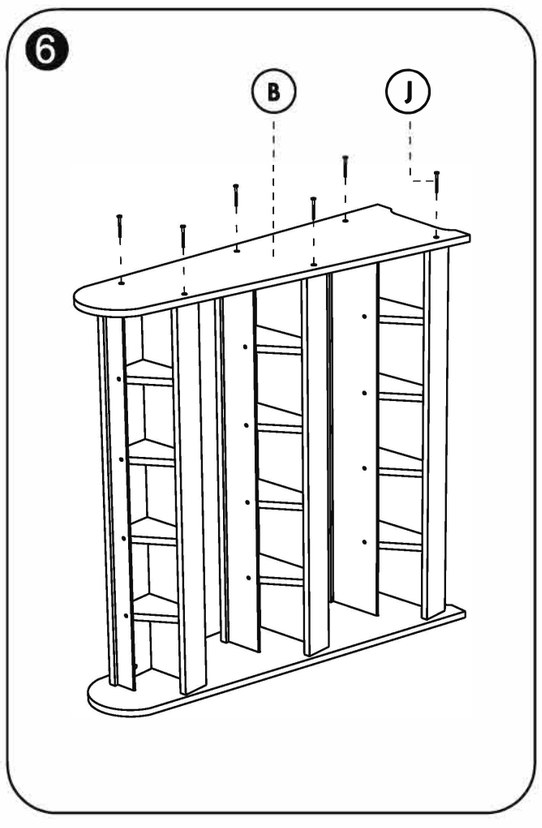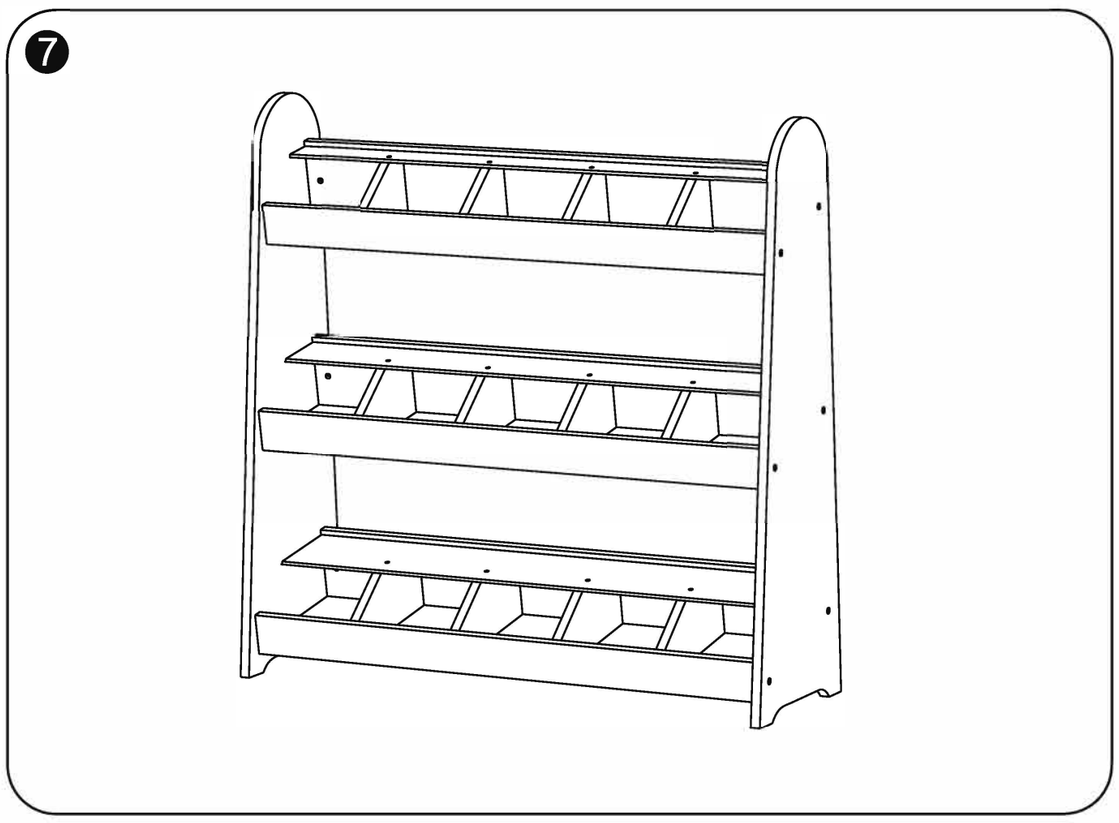
660604 V4.0 081125