educo®

Educo
Nijverheidsstraat 45 • 7461 AD Rijssen
P.O. Box 242 • 7460 AD Rijssen • The Netherlands
Phone: +31 (0)548 53 66 01 • Fax: +31 (0)548 52 12 20
E-mail: educo@heutink.nl • Web: www.educo.nl

Winkelwagen
Shopping cart

009.203

leeftijd / age **3-7** 0-3 CE

Let op: bestudeer deze bouwhandleiding zorgvuldig voor montage. Montage alleen door volwassenen.
NOTE:Please read instructions before starting to assemble.Adult assembly required.
Important! This item is for indoor use. Check regularly to ensure all parts are secure and no damage has been sustained. If broken discontinue using it. Failure to do may result in injury.
Belangrijk! Dit artikel is voor gebruik binnen. Controleer regelmatig of alle onderdelen veilig zijn en geen schade is ontstaan.Indien defect niet meer gebruiken. Bij in gebreke blijven kan dit tot verwondingen leiden.

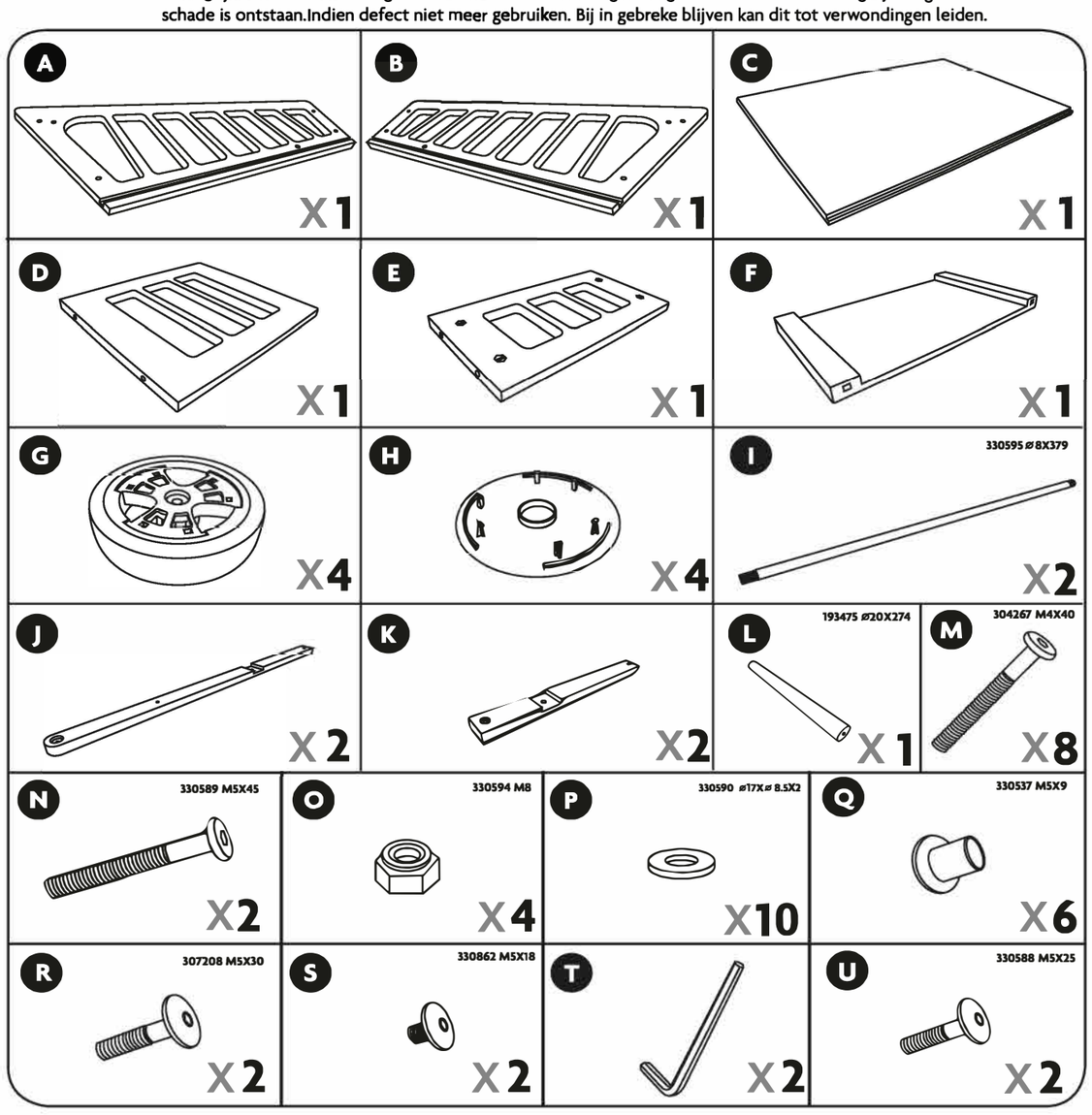

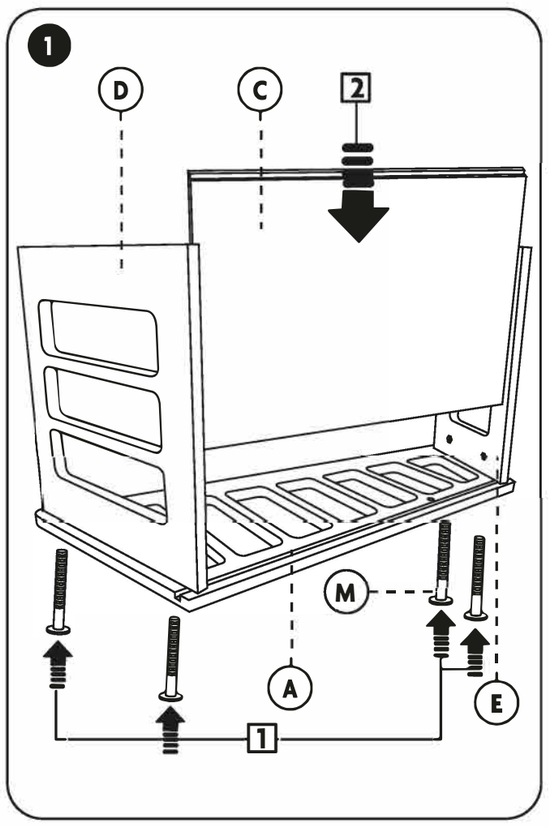

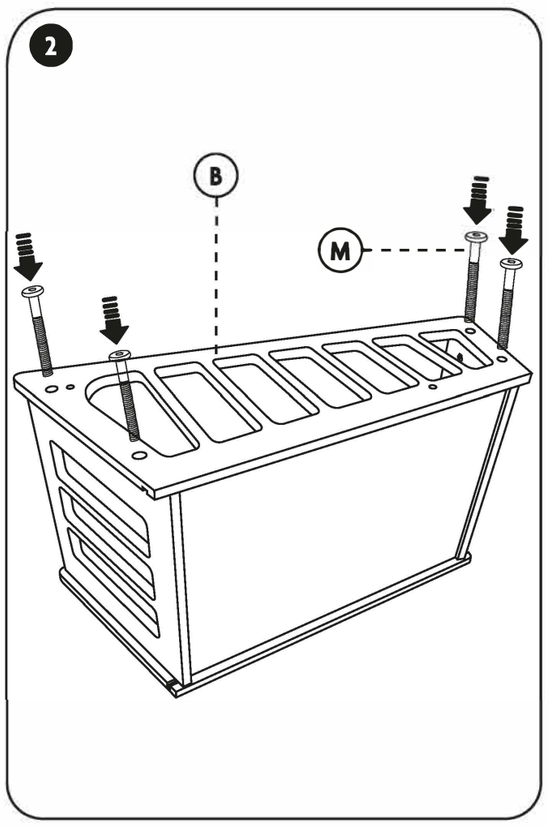

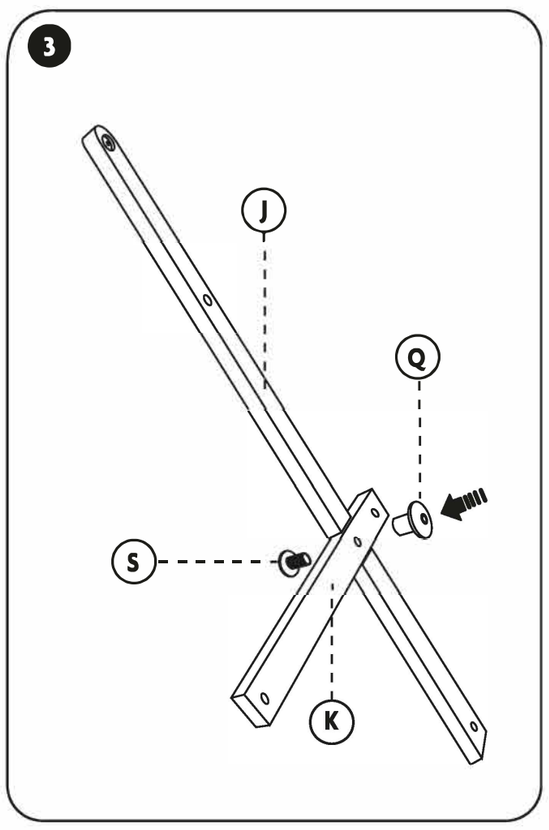

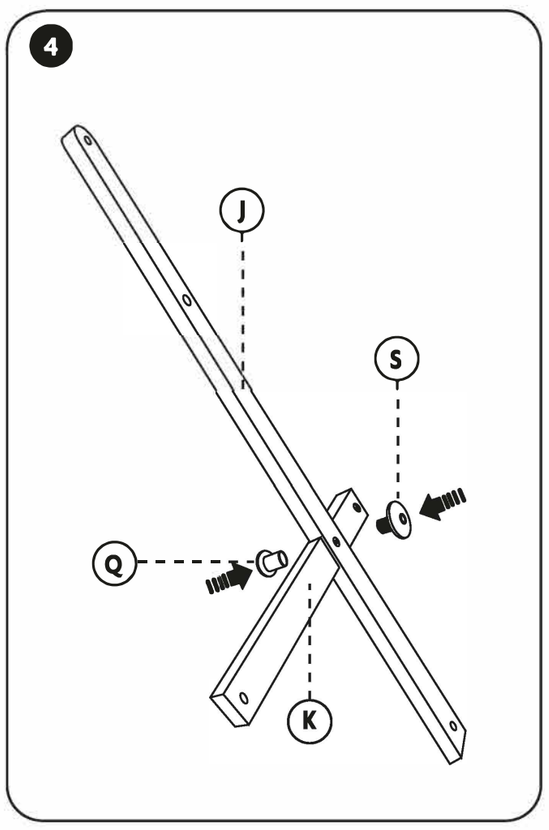

660575 V5.0 081222

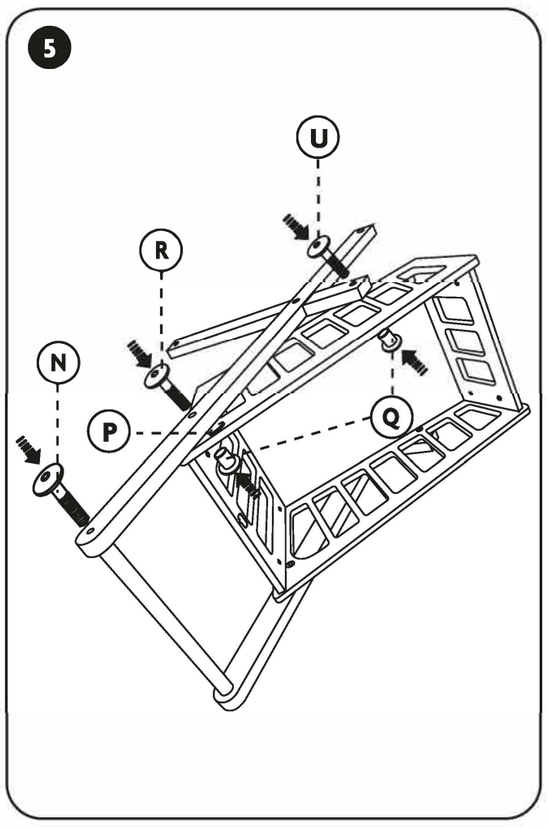

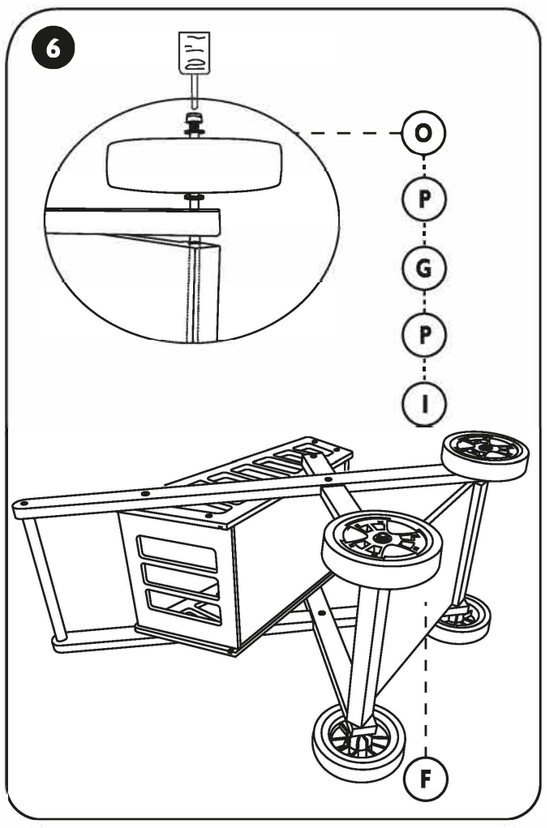

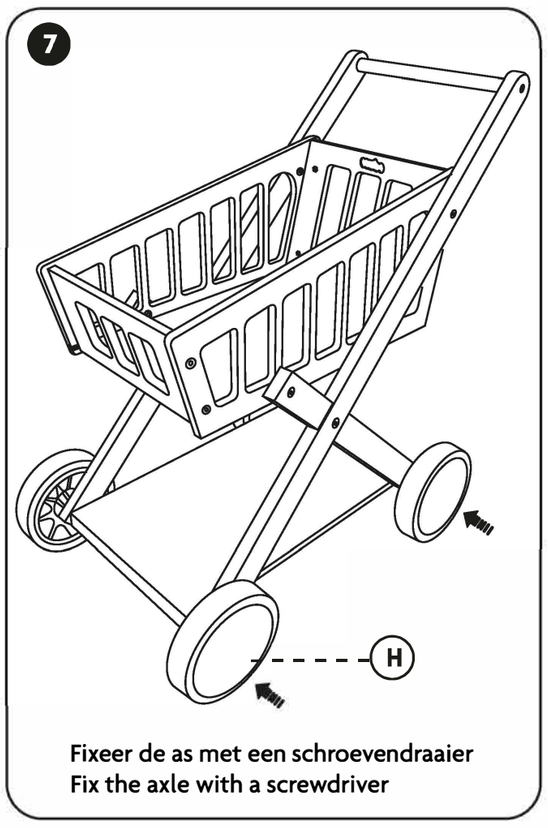

Fixeer de as met een schroevendraaier
Fix the axle with a screwdriver